DOSIFICADORES DE JABÓN **GW04 15 01 00 Dispensador desinfectante manos auto 1.100ml**

Descripción del producto

Material: ABS
Funcionamiento: Automático
Acabado: Blanco
Capacidad: 1.100 ml.
Adosado a pared
Bomba con mecanismo anti-goteo
Visor de llenado

Especificaciones técnicas:

El dosificador de jabón de disposición vertical con visor de llenado está realizado íntegramente ABS acabado blanco. Su capacidad de llenado de líquido desinfectante de manos es de 1.100 mililitros. El llenado se realiza abriendo la tapa superior y llenando el depósito interior, para lo cual se necesita la llave que viene con el dosificador. El dosificador de jabón está dotado de una bomba con mecanismo antigoteo. El dosificador incluye un sensor infrarrojo en la parte inferior que activa el mecanismo automático y dispensa 1 ml en espray cada uso, con un intervalo de tres segundos entre dosis. Si las manos no son retiradas el aparato se para automáticamente después de 10 dosificaciones. El dosificador funciona mediante 4 pilas tipo AA LR4 1.5 (no incluidas), con duración estimada de 60.000 ciclos o 1 año (dependiendo calidad pilas).

El montaje de este se realiza adosado a pared fijado con 4 tornillos desde la parte posterior del producto, cada uno colocado en los extremos. El modelo de dosificador de jabón es GW04 15 01 00, fabricado por GENWEC WASHROOM S.L. - Av. Joan Carles I, 46-48 - C.P: 08908 L´Hospitalet de Llobregat - Barcelona. www.genwec.com.

Características técnicas

Especificaciones del producto

Tipo de material: ABS
Acabado exterior blanco.
Alimentación: 4 pilas tipo AA - LR4 1.5 (no incluidas)
Capacidad: 1.100 ml.
Colocación adosada a la pared: vertical
Visor de llenado
Bomba con mecanismo anti-goteo

Especificaciones del embalaje

- Tipo de embalaje individual: Cartón individual y envoltorio de plástico
- Incluye: 1 dispensador, 1 manual de usuario, 1 set de tornillería (4 tornillos, 4 tacos, 1 llave cerradura).
- Dimensiones del producto: 245 x 144 x 117 mm
- Peso neto del producto: 0,7 Kg.

GENWEC WASHROOM S.L. *se reserva el derecho de modificar y/o rectificar los productos y especificaciones de los mismos sin previo aviso*
Dimensiones: ±3%
Revisado por: MG_v4 (05/2020)

DOSIFICADORES DE JABÓN **GW04 15 01 00 Dispensador desinfectante manos auto 1.100ml**

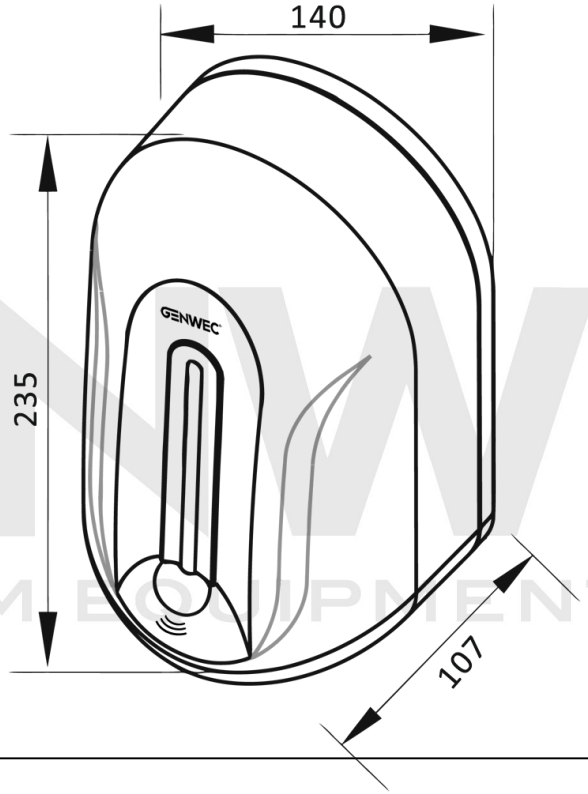

Limpieza: Se recomienda un paño de algodón ligeramente humedecido en una solución jabonosa, a continuación, secar. No use ningún limpiador químico fuerte o agentes de limpieza que puedan ser nocivos para los niños.

El uso de líquidos no apropiados puede invalidar la garantía.
Se recomienda:
· Evitar el uso de cualquier tipo de solución jabonosa o con alta viscosidad.
· Si usa solución hidroalcohólica, esta debe contener mínimo un 70% de alcohol.

GENWEC WASHROOM S.L. *se reserva el derecho de modificar y/o rectificar los productos y especificaciones de los mismos sin previo aviso*
Dimensiones: ±3%
Revisado por: MG_v4 (05/2020)